RODASTAR MEXICO

SERIE C47

SERIE C47

Diseñada para un alto rendimiento, La serie C47 Cromada ofrece una opción libre de mantenimiento que añade valor a través de la longevidad. Los equipos de la serie C47 Cromada utilizan un cojinete de empuje para reemplazar el cojinete de bolas regular, permitiendo que pueda soportar una gran fuerza axial y evitar la falla en los pernos.

Hasta
2000 lbs
900 kg

CARACTERÍSTICAS:

° Acabado Cromado pulido para extender la vida útil de la base.
° Trabaja con balero de precisión libre de mantenimiento.
° Disponible en 4", 5", 6", 8" de Diámetro por 2" de ancho.
° El tornillo de 1/2" cuenta con grasera y tuerca de seguridad.
° Medidas de placa disponibles:
(-03) 4" x 4-1/2"
(-04) 4-1/2" x 6-1/2" (solo sobre pedido)

Tamaño.	Espacio entre Barrenos.	Diámetro de Barreno.	**Plato.
4 x 4-1/2"	2-5/8 x 3-5/8 de 3 x 3	3/8"	03

Aplicaciones:

- Industrial
- Maquinaria/Fabricación de Remolques
- Institucional
- Automotriz

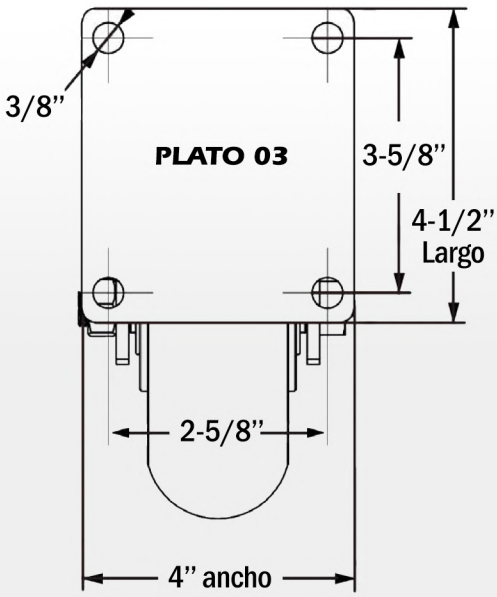

www.rodastar.com.mx
www.durastarcasters.com
ventas@rodastar.com.mx

RODASTAR®
MEXICO

Whatsapp Business

(+52) 81 1611 1158

Desde Monterrey:

+52 (81) 8341 0620

+52 (81) 1769 9636

+52 (81) 2230 6976

Desde CDMX:

+52 (55) 7044 8245

Siguenos en todas nuestras redes sociales y
enterate de la gran variedad de productos que tenemos para ti:

Rodastar.com.mx

Rodastar.com.mx

Rodastar.com.mx

Rodastar.com.mx

DURASTAR

www.durastarcasters.com